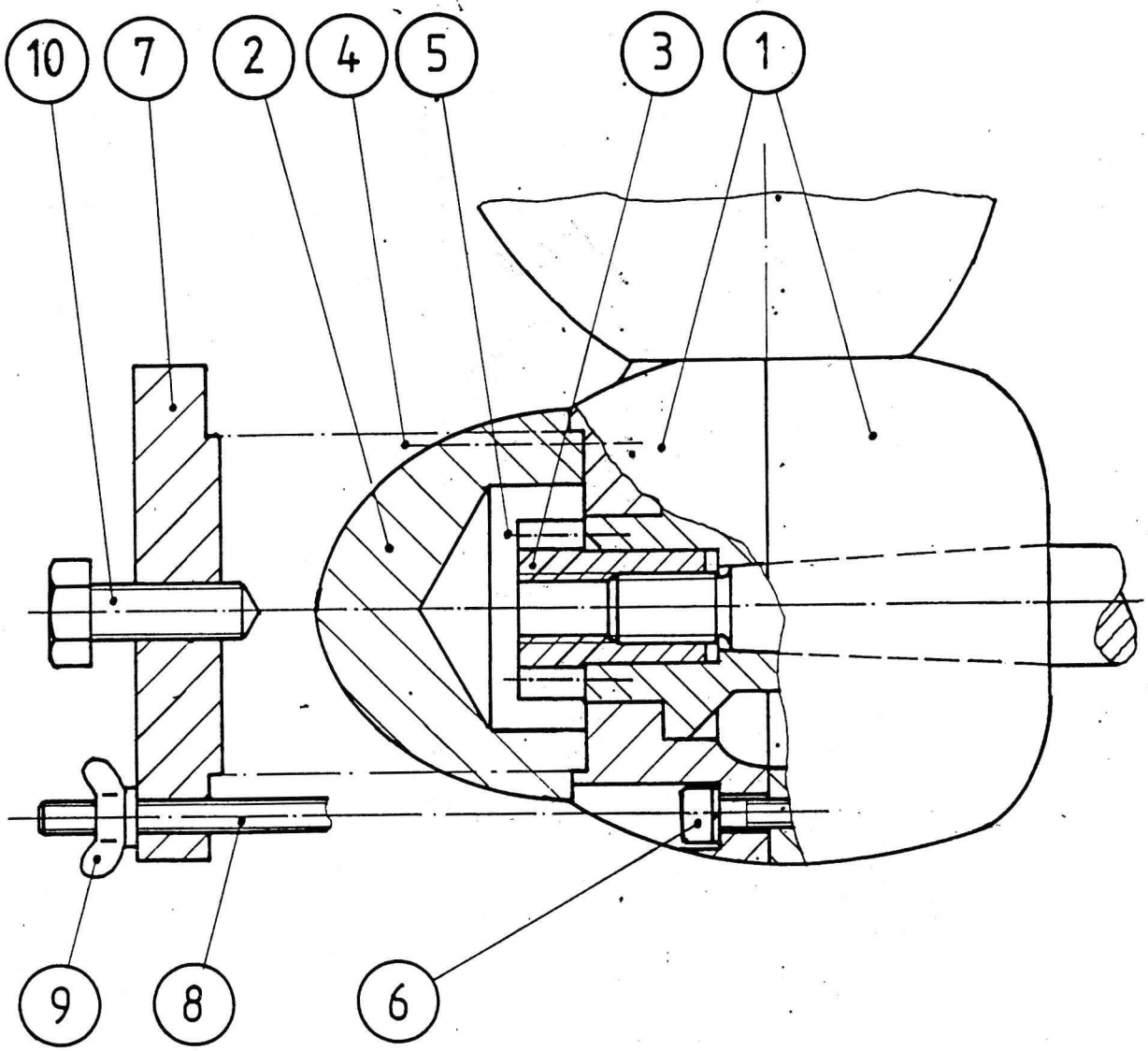

ABZIEHEN DES PROPELLERS

1. Schrauben (4) herausdrehen, Zinkkappe (2) abnehmen

2. Nach dem Herausschrauben der beiden Madenschrauben (5) Ablaufmutter (3) abschrauben.

3. Innensechskantschrauben (6) herausschrauben
ACHTUNG !! Auf keinen Fall die Nabenhälften (1) von einander trennen !!

4. PROWELL-Abziehvorrichtung (7) auf den vorstehenden Rezess der Nabe (1) setzen und die Gewindestangen (8) in die Schraubenlöcher der Nabe hineinschrauben. Flügelmuttern (9) bis auf die Platte (7) schrauben. Die Platte muß gleichmäßig aufliegen ! Abdrückschraube (10) im Uhrzeigersinn gegen das Wellenende drehen bis sich der Propeller vom Konus löst.

$(3x)^2 = 7$

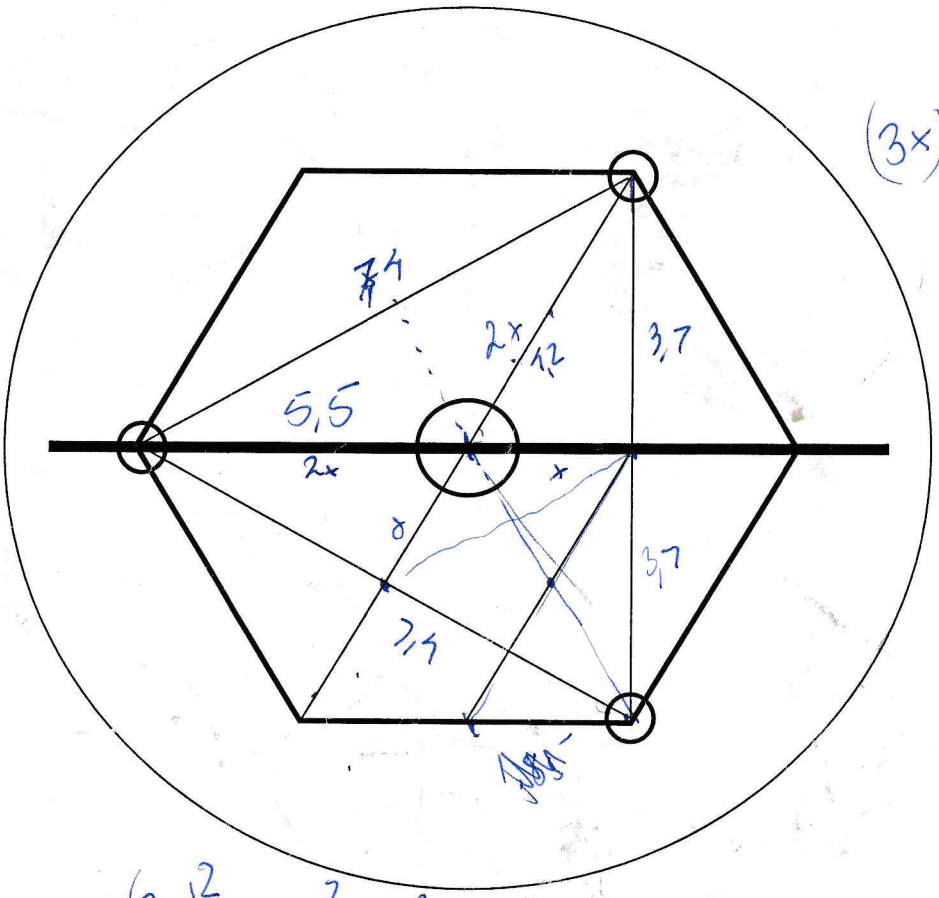

$(3x)^2 = 7{,}1^2 + 3{,}7^2$ 8,27 55

$9x^2$: 82,74/3 · 2
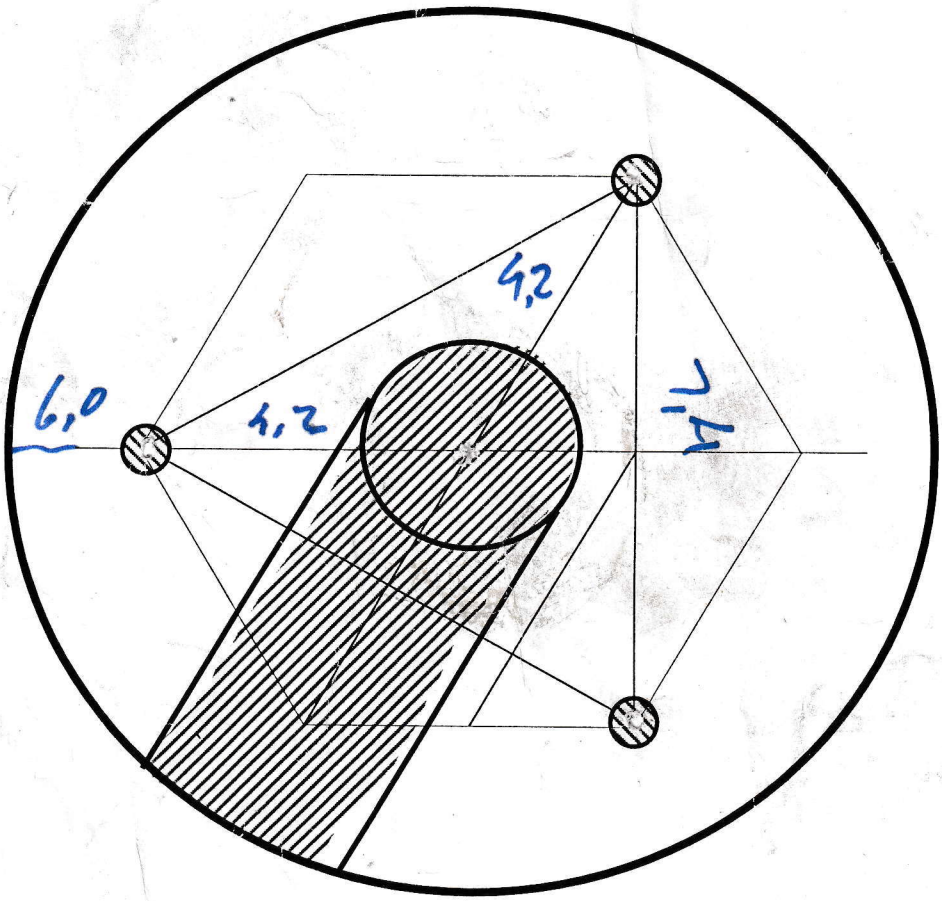
55,2